TAPA PERFIL GRIS

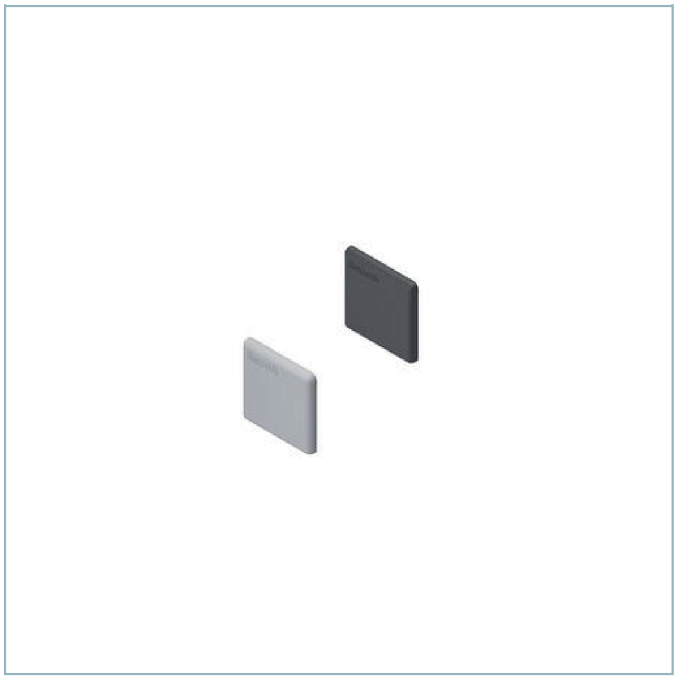
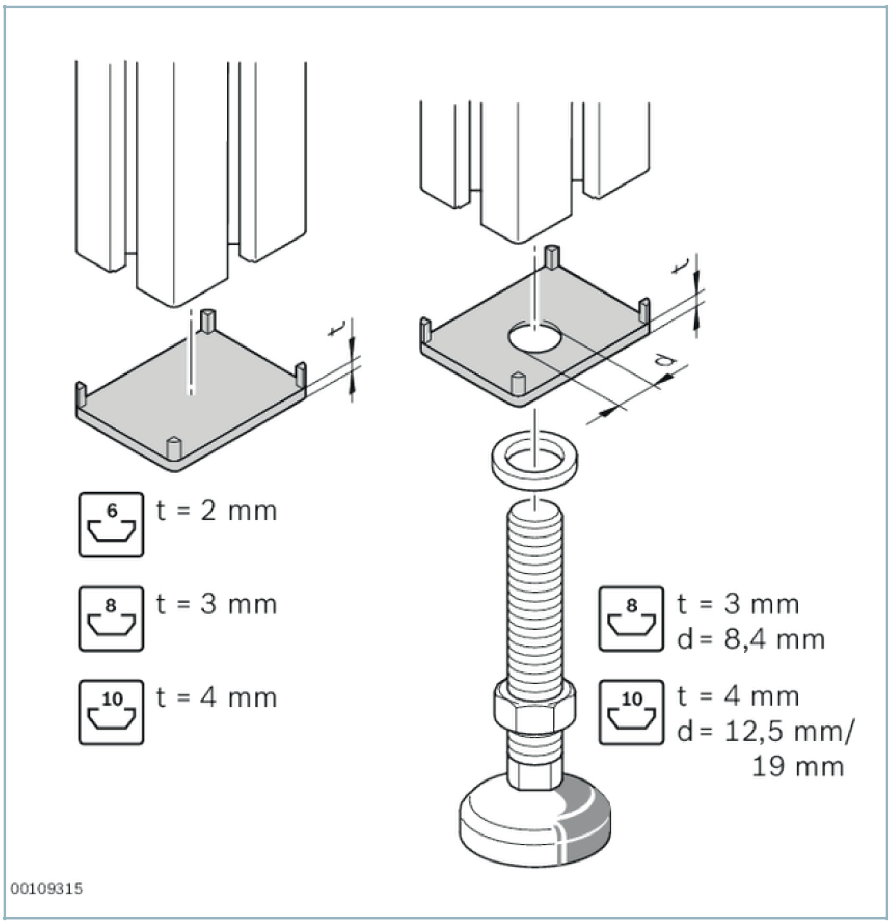
- Tapa protectora para evitar lesiones en los extremos abiertos del perfil
- Diseño atractivo