Escuadra Aluminio perfil 20x20L

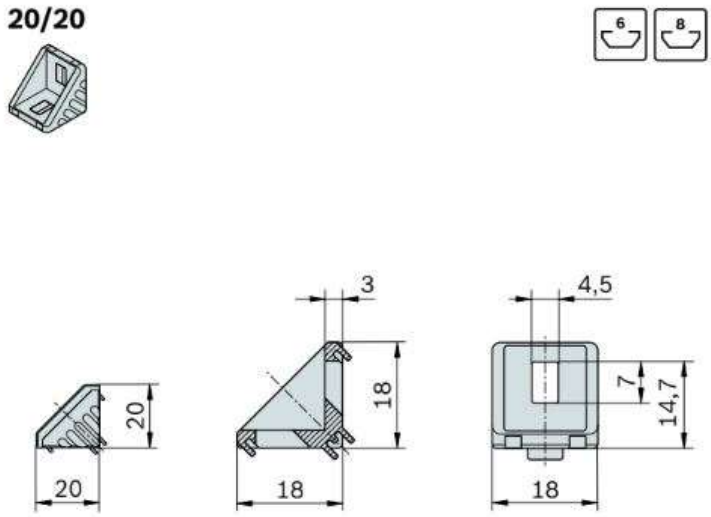
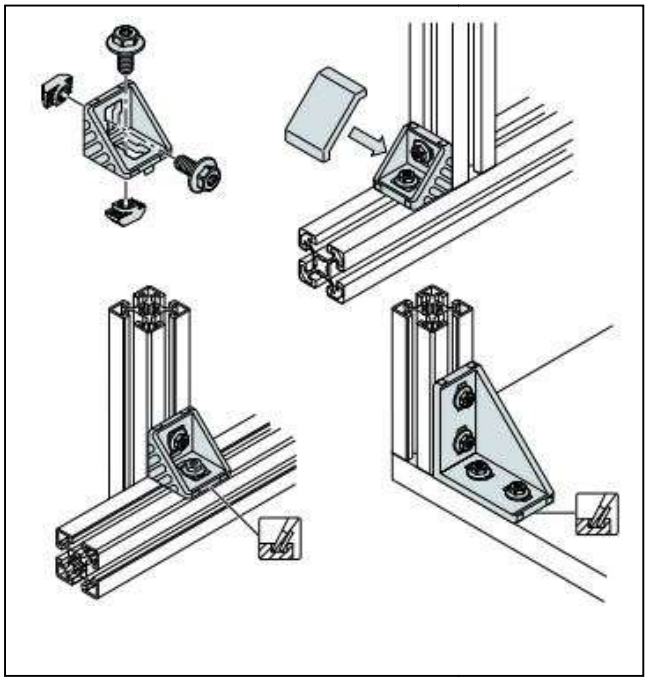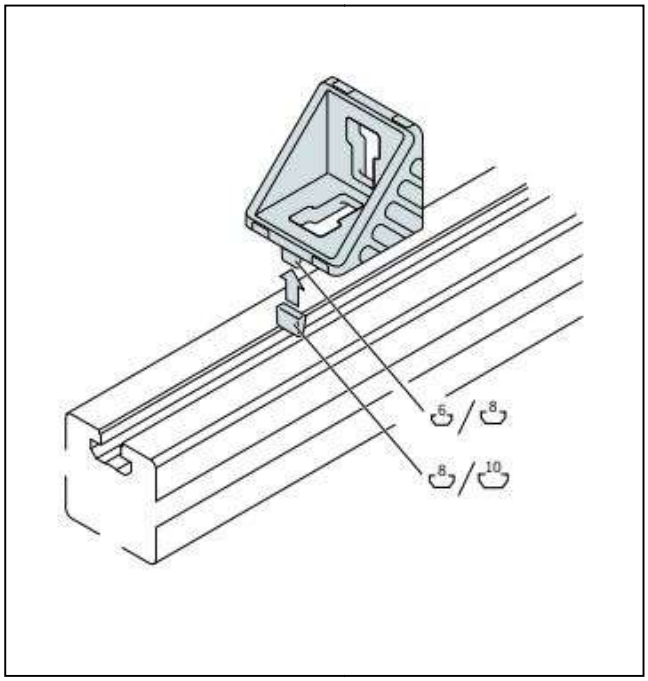
Material: Escuadras de fundición de aluminio a presión pulidas.